パフォーマンスは大型マシンに匹敵

バッテリー式乗車型スイーパー 6200E

コンパクトサイズ

安心して、作業に取り組める視界性のよいコンパクトサイズで、込み合った場所や狭い通路も楽に清掃できます。乗車型の速いスピードとあいまって、短時間で高い生産性を実現します。

優れた清掃能力

ほこりから砂、砂利、かさばったゴミまで回収でき、平均清掃面積は毎時6,800㎡。
マルチダストコントロールシステムで、3ミクロンの粒子も外に逃しません。

生産性の向上

大容量ホッパーは、標準のマルチレベルダンプホッパーを採用し（最高1,345mm）、どの高さからでも回収物のダンピングが可能です。
大量のゴミを1度に回収でき、ゴミ捨て場への往復時間を削減します。整備も容易で、メンテナンスにかかる時間も削減します。

*右サイドブラシはオプションです

屋内・屋外を問わず、広範囲の平らな場所で、効率よく清掃可能です。

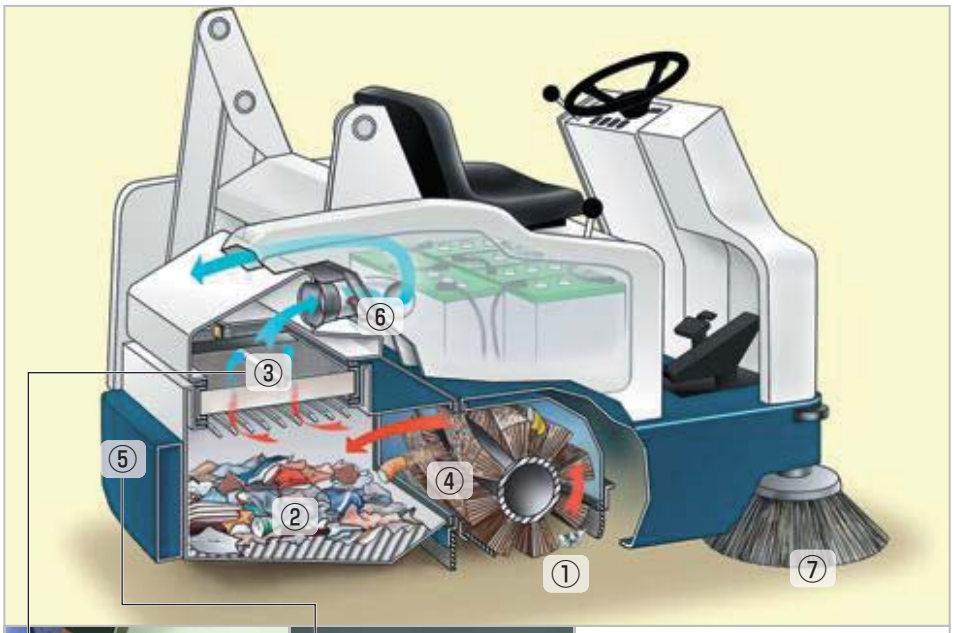

※イラストは両サイドブラシオプション

6200E

① 特許取得の自動床調整式再循環スカートで、ブラシの寿命が尽きるまで最高性能のパフォーマンスを実現。

② 標準装備のマルチレベルダンプホッパー(大容量135kg) により、ゴミ捨ての手間が軽減され、清掃効率が向上。
1,345mmまでの任意の高さから回収物廃棄が可能。

③ VCS™フィルターシェーキングシステムがフィルターを効率的に清掃。

④ ブラシとフィルターの交換は、工具不要で簡単。

⑤ リアバンパーとコーナーロールで、マシンをダメージから保護。

⑥ サーモセントリー™で、ホッパー内火災を防止。

⑦ オプションの右サイドブラシで、小型でもより幅の広い清掃範囲が得られ、より早く広い清掃面積を清掃。

オプションのバキュームワンドで、本体では届きにくい場所のゴミもすばやく清掃し、使い捨てバックに収納。

コンパクト設計で、込み入った場所での清掃、狭い通路や窮屈な場所でもターンが容易。

主要仕様 6200E

走行システム

駆動方式	バッテリー 36V(6V 280Ah/5hrx6個)
走行モーター	1.1kW
定格出力	−
最大登坂角度	
・ホッパー満載時	6度
・ホッパー空時	10度
最高前進速度	9.7km/h
最高後進速度	4.8km/h

清掃システム

清掃能力(標準)	6,800㎡
清掃能力(サイドブラシx1)	10,400㎡
清掃幅(サイドブラシx1)	1,070mm
(サイドブラシx2)	1,400mm
メインブラシ全長	710mm
サイドブラシ直径	520mm
ホッパー収容容量	125ℓ
ホッパー収容重量	135kg
フィルター面積	4.6㎡

寸法

全長	1,955mm
全幅(左サイドブラシ含む)	1,120mm
全高(オーバーヘッドガードなし)	1,440mm
(オーバーヘッドガード含)	2,045mm
重量	894kg
重量(バッテリーなし)	630kg
最小旋回通路幅	2,095mm

標準装備品

左サイドブラシ
ガイドローラー
マルチレベルダンプホッパー
VCS™フィルターシェーキングシステム
充電器
ヘッドライト
オートストップボタン
スライドシート

オプション

右サイドブラシ
バックアップアラーム
オーバーヘッドガード
回転灯
バキュームワンド

本機の寸法

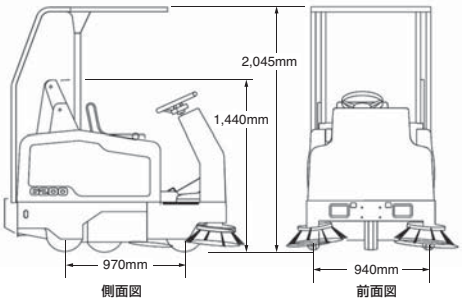

※ テナント製品は、本体は1年間、回転成形ポリエチレン製タンクならびにホッパーは5年間保証いたします。個別の保証条件はお問合せください。
※ 機械の取り扱いおよびメンテナンスについては取り扱い説明書をよくお読みください。
※ カタログの仕様は設計変更その他の理由により予告なく変更することがあります。

テナントカンパニー日本支店
〒231-0023 神奈川県横浜市中区山下町2番地　産業貿易センタービル9階
TEL:045-640-5590　FAX:045-640-5604
E-mail:japan@tennantco.com
URL:http://www.tennant.co.jp

■販売代理店

© Tennant Company 2012　KSJUN13(2K)